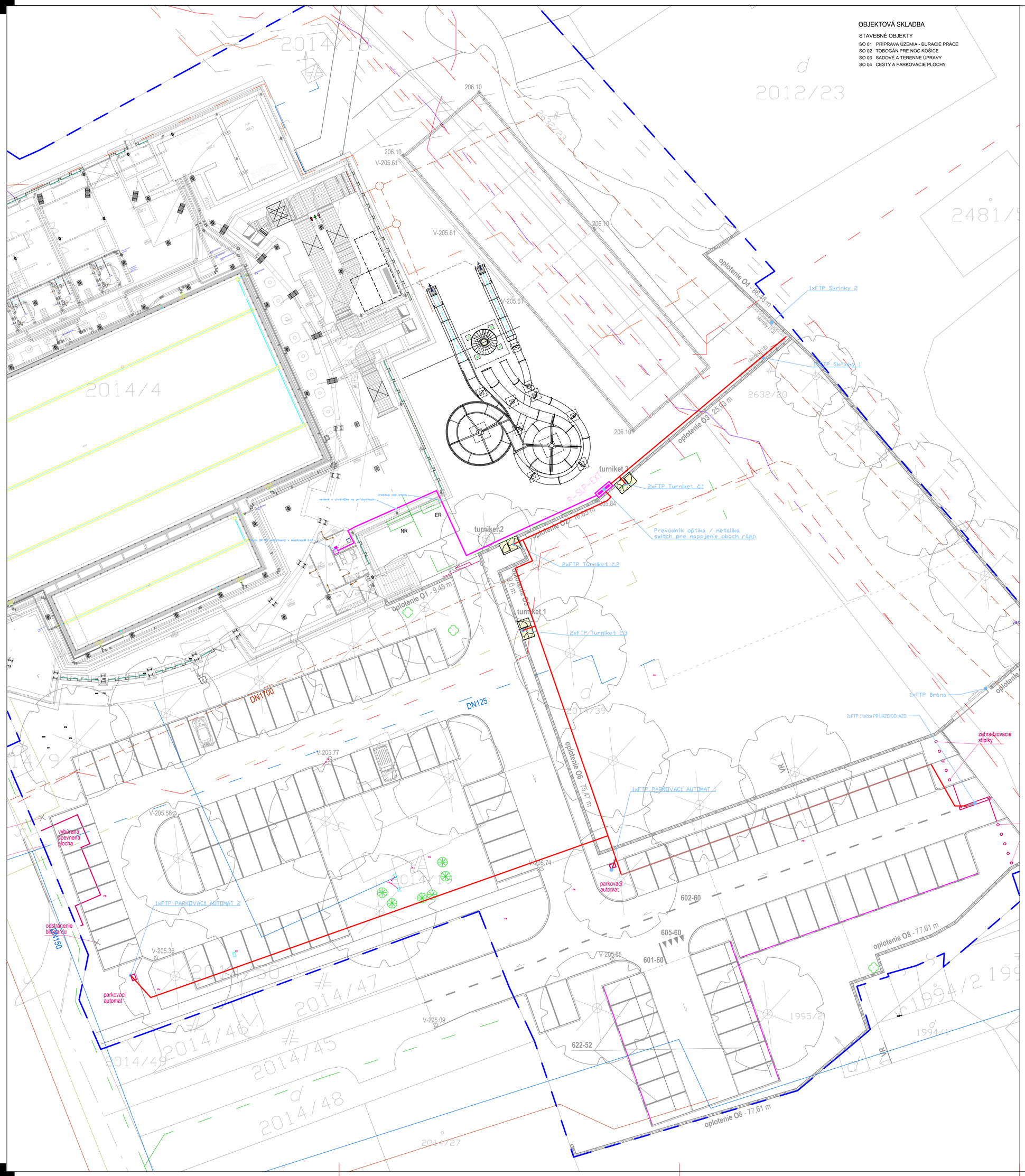

OBJEKTOVÁ SKLADBA

STAVEBNÉ OBJEKTY

SO 01 PRÍPRAVA ÚZEMIA - BURACIE PRÁCE
SO 02 TOBOGÁN PRE NOC KOŠICE
SO 03 SADOVÉ A TERENNE ÚPRAVY
SO 04 CESTY A PARKOVACIE PLOCHY

LEGENDA JESTVUJÚCICH SIETI

	JESTVUJÚCA KANALIZÁCIA BEZ ROZLÍŠENIA
	JESTVUJÚCI VODOVOD
	JESTVUJÚCI NTL ROZVOD PLYNU
	JESTVUJÚCE HORÚCOVODNÉ POTRUBIE
	JESTVUJÚCE SPOJOVACIE VEDENIA /ANTIK, SWAN/
	JESTVUJÚCE SPOJOVACIE VEDENIA /DELTA ONLINE, SLOVANET/
	JESTVUJÚCE SPOJOVACIE VEDENIA /ENERGOTEL/
	JESTVUJÚCE SPOJOVACIE VEDENIA /SLOVAK TELEKOM/
	JESTVUJÚCA DISTRIBUČNÁ NN SIEŤ /VSD/
	JESTVUJÚCA DISTRIBUČNÁ VN SIEŤ /VSD/
	JESTVUJÚCE VEDENIE DPMK
	JESTVUJÚCA VEREJNÉ OSVETLENIE /ELTODO/

Poznámka:

Silové a dátové rozvody budú vedené v spoločnom výkope
Napojenie optických káblov bude z racku 0.5 na 1.PP
Prevodník bude umiestnený v rozvádzači R-SLP-EXT.
V rozvádzači R-SLP-EXT bude priestorová rezerva pre budúce rozšírenie topológie siete.

Legenda:

- optický kábel v chráničke (v budove)
- optický kábel v chráničke (vo výkope)
- FTP kábel v chráničke

POZNÁMKA:

Napájanie jednotiek CU42xx bude realizované zdrojom 230V/12V 5A

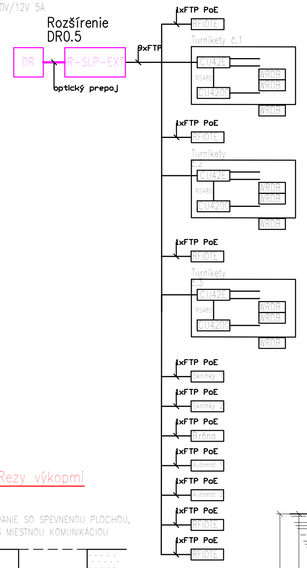

Rezy výkopmi

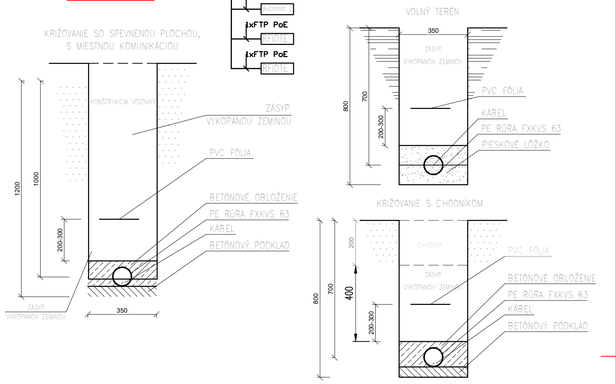

UPOZORNENIE:

VŠETKY NAVRHOVANÉ MATERIÁLY JE MOŽNÉ NAHRADIŤ OBDOBNÝMI MATERIÁLMI S PODOBNÝMI STAVEBNOTECHNICKÝMI A FYZIKÁLNYMI VLASTNOSŤAMI INÝCH CERTIFIKOVANÝCH VÝROBCOV !!!

PRI APLIKÁCII VŠETKÝCH MATERIÁLOV, KONŠTRUKCIÍ A PRVKOV DODRŽAŤ TECHNOLOGICKÉ A MONTÁŽNE POKYNY V ZÁVISLOSTI OD APLIKOVANÝCH HMOT A TECHNOLÓGIÍ PODĽA POKYNOV VÝROBCU, PREDPISOV V TECHNICKÝCH LISTOV A PLATNÝCH STN!!!

TENTO VÝKRES JE NEHMOTNÝM MAJETKOM FIRMY d.g.a. DESIGN GRAPHIC ARCHITECTURE s.r.o. OBSAH TOHTO VÝKRESU JE PREDMETOM OBCHODNÉHO TAJOMSTVA FIRMY. POŽIČAŤ, ZVEREJNIŤ, ROZMNOŽIŤ, POUŽÍVAŤ NA ÚČELY INEJ STAVBY, UKÁZAŤ Z NEHO ODPISY, VÝPISY ALEBO KÓPIE BEZ PÍSOMNÉHO SÚHLASU FIRMY JE PORUŠENIE PLATNÝCH PRÁV!!!

schéma/plan		orientácia/orientation	S
revízia/revision	dátum/date		obsah/contents
investor/client	TEPELNÉ HOSPODÁRSTVO spoločnosť s ručením obmedzeným Košice	Komenského 7 Košice, 040 01 Tel: +421 55 600 7100 teho@teho.sk	Ing. Štefan Ferencz Bc. Róbert Vöcsér Adrián Mačok Ladislav Šebek
generálny projektant/ general designer	TERMOKLIMA, s.r.o.	Košická 3646/68 Poprad, 058 01 Tel: +421 52 426 1001 termoklima@termoklima.sk	Ing. Ján Stanek
author/designer	d.g.A. design graphic architecture s.r.o.	Sídlo: Jirásekova 38, Prešov Ateliér: Popradská 80, Košice Tel: +421 55 644 4397 ateliersdg@mail.t-com.sk	Ing.mgr.arch. Radovan Gonos Ing. Martin Kudzinák Ing. Peter Cimbol Ing. Matúš Chomjak
vypracoval/drawn by	Electric Design s.r.o.	Sídlo: Podtatranská 5477/20, Košice - mestská časť Staré Mesto	Ing. Pavol Mynár Ing. Jozef Király, PhD.
zodpovedný projektant/ responsible designer	Ing. Jozef Király, PhD.		autorizácia/authorisation
hlj/gre	Ing.mgr.arch. Radovan Gonos		
projekt/project	TOBOGÁN A PARKOVISKO PRE NOC KOŠICE		
miesto/place	Košice - Staré Mesto, Protifašistických bojovníkov 4, 040 01 Katastrálne územie: Stredné Mesto Parcela č.: 2014/1, 2014/4, 2014/18, 2014/19, 2014/39, 2632/19, 2632/20, 2632/23, Parcela č.: 2002, 2481/17, 2481/18, 2482, 1997/2, 2014/48		
stavebný objekt/building	SO 02 - TOBOGÁN PRE NOC KOŠICE		
výkres/plan	ELEKTROINSTALACIA		
mierka/scale	1:200	rozmer výkresu/plan dimension: 630 x 594	výkres/plan: 01

akcia/action	stupeň/stage	st.objekt/building	revízia/revision	dátum/date	poré	profesia/discipline	
3 1 8	S Z	0 2	0 0	0 6 2 6		SLP	

d.g.A. design graphic architecture s.r.o., Jirásekova 38, 080 05 Prešov, ateliér Poprad:Ba 80, 040 011 Košice, zapísaná v OR OS Prešov, oddiel Sro, vložka 17132/P, tel.+421 55 6444397, mail. ateliersdg@mail.t-com.sk, IČO: 36 514 241, DIČ: 202 214 2327

ISO 5457 - 1,5A2/6xA4